BENALU	BULKLINER 106 "IE" POS H2530 ATT 1250 EN CH	N°	D068041-20	Rév. A
		Date	mai 2024	

Folio : 1 / 1

**

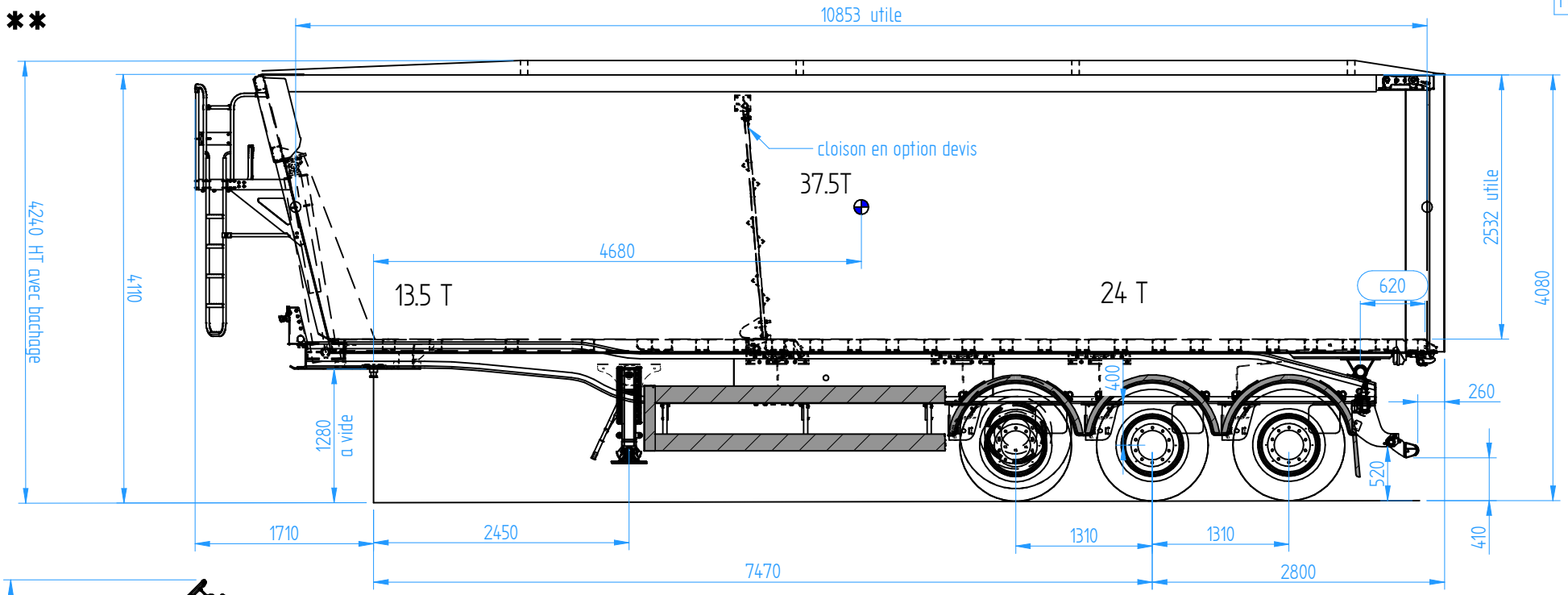

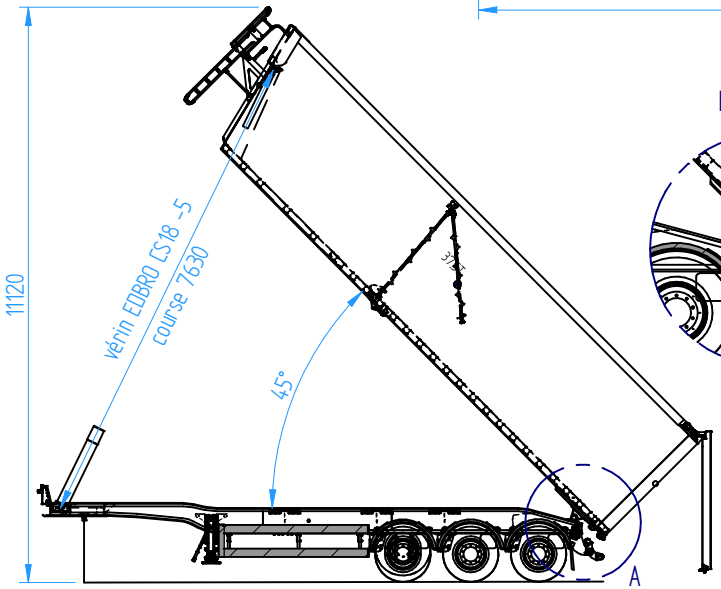

DETAIL A

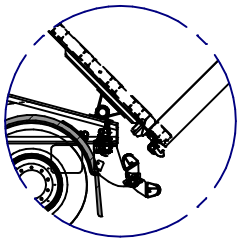

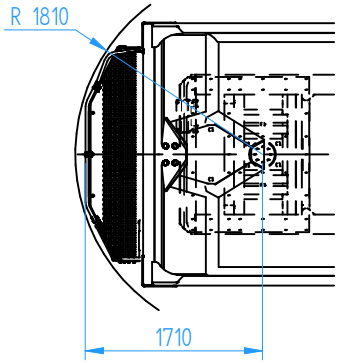

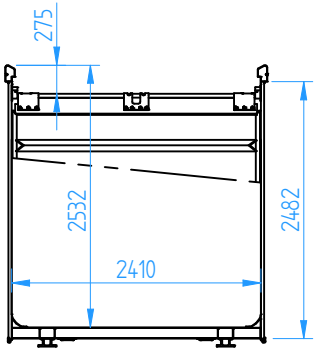

volume 66.1 M3